操作手册/Operating Manual/Bedienungsanleitung/Manuel d'utilisation/Manual de operación/Manual de Operação/Руководство по эксплуатации/Manuale d'uso/Instrukcja obsługi/Gebruikershandleiding

cn en de fr es pt ru it pl nl

works with Tuya

APP下载
Download APP
App herunterladen
Télécharger l'application
Descargar la aplicación
Baixar o aplicativo
Скачать приложение
Scarica l'app
Pobierz aplikację
Download de app

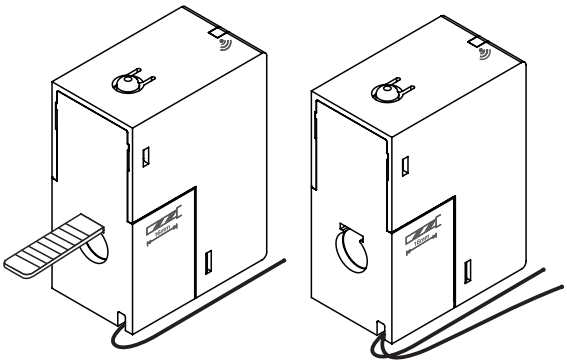

智能能源辅助
Smart Energy Accessory
Intelligentes Energiezubehör
Accessoire énergétique intelligent
Accesorio de energía inteligente
Acessório de energia inteligente
Умный энергетический аксессуар
Accessorio energetico intelligente
Inteligentny akcesorium energetyczny
Slim energieaccessoire

cn	添加设备	创建场景	扫一扫	Zigbee协议版本,需要先添加Zigbee网关,才能添加设备.
en	Add Device	Create Scene	Scan	For Zigbee, add the gateway first, then the devices.
de	Gerät hinzufügen	Szene erstellen	Scannen	Für Zigbee fügen Sie zuerst das Gateway und dann die Geräte hinzu.
fr	Ajouter un appareil	Créer une scène	Scan	Pour Zigbee, ajoutez d'abord la passerelle, puis les appareils.
es	Añadir dispositivo	Crear escena	Escaneo	Para Zigbee, agregue primero la puerta de enlace y luego los dispositivos.
pt	Adicionar dispositivo	Criar Cena	Digitalizar	Para Zigbee, adicione primeiro o gateway e depois os dispositivos.
ru	Добавить устройство	Criar Cena	Сканирование	Для Zigbee сначала добавьте шлюз, затем устройства
it	Aggiungi dispositivo	Crea scena	Scansiona	Per Zigbee, aggiungi prima il gateway e poi I dispositivi
pl	Dodaj urządzenie	Utwórz scenę	Skanu	Dla Zigbee najpierw dodaj bramkę, a potem urządzenia
nl	Apparaat toevoegen	Scène aanmaken	Skanuj	Voeg voor Zigbee eerst de gateway en vervolgens de apparaten toe.

3G Zigbee WiFi LoRaWAN 4G GPRS Network Ethernet RS485

1 配网步骤/Configuration Steps/Konfigurationsschritte/Étapes de configuration/Pasos de configuración /Passos de configuração/Шаги настройки/Passaggi di configurazione/Kroki konfiguracji/Configuratiestappen

1.1.1 TOSA1-0150XJWT1A

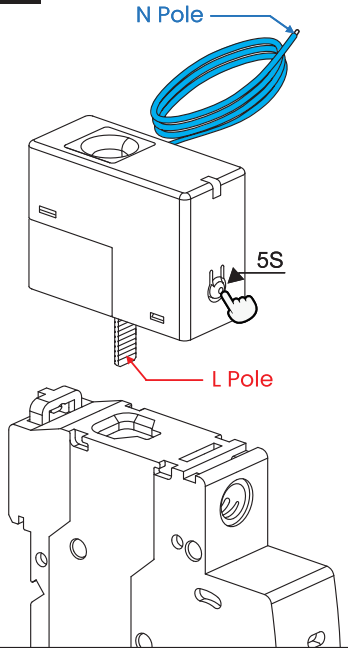

1.1.2 TOSA1-0150XJWT2A

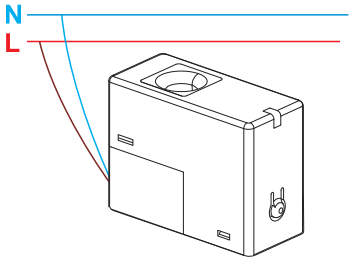

1.2

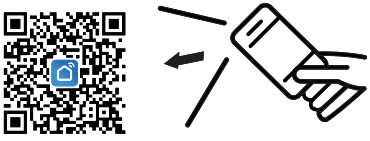

1.3 Wi-Fi 2.4GHz

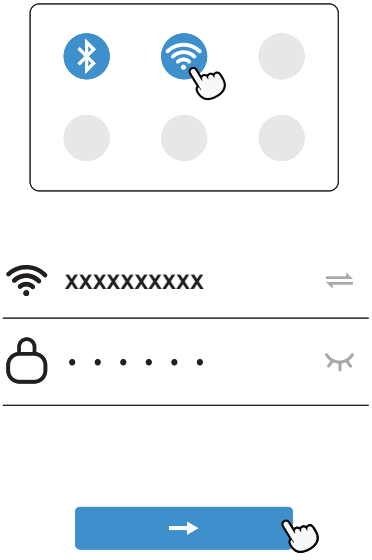

1.4

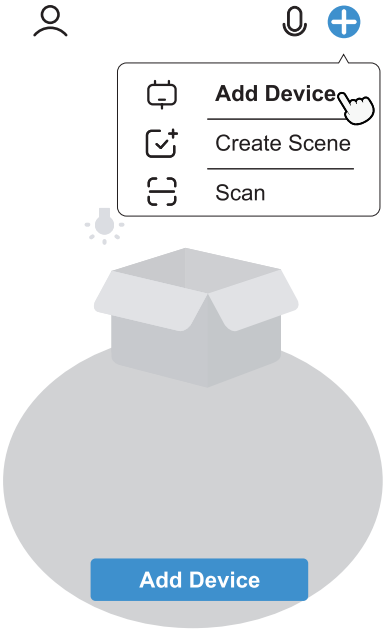

1.5

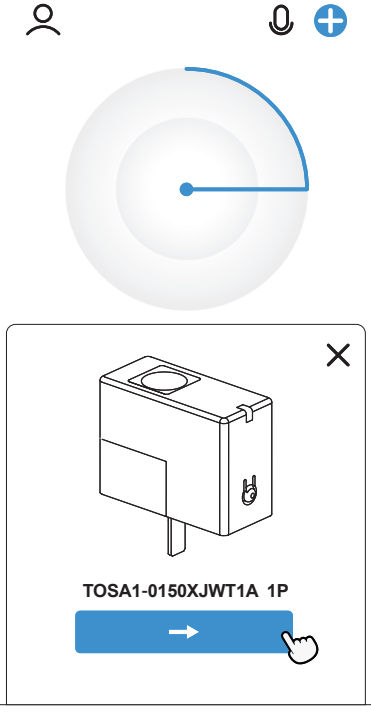

1.6 Zigbee 2.4GHz

2 产品外观/Product Appearance/Produkterscheinung/Apparence du produit/Apariencia del producto /Aparência do produto/Внешний вид продукта/Aspetto del prodotto/Wygląd produktu/Productuiterlijk

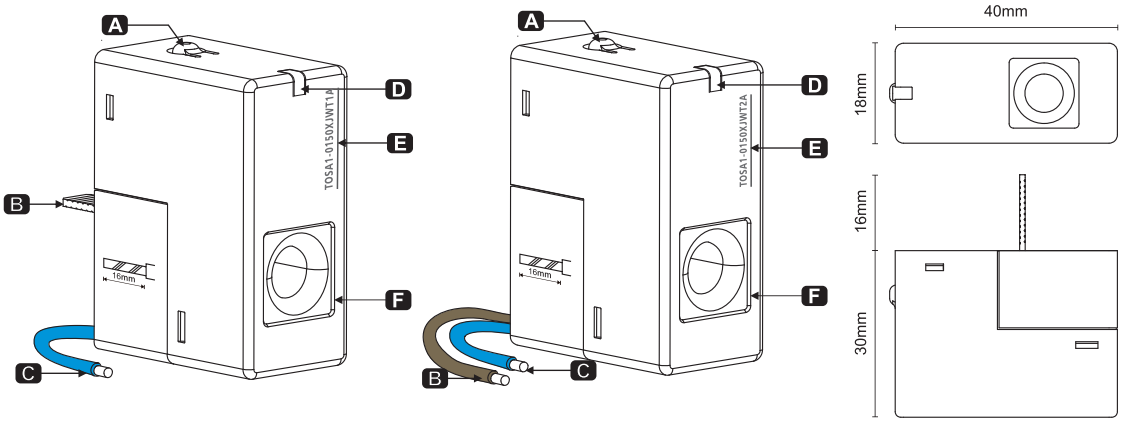

cn	**A.** 配网按钮 **D.** 状态指示灯	**B.** L级 **E.** 产品型号	**C.** 零线 **F.** 电流互感器	
en	**A.** Pairing Button **D.** Status Indicator	**B.** L-pole **E.** Product Model	**C.** Neutral Wire **F.** Current Transformer	
de	**A.** Kopplungstaste **D.** Statusanzeige	**B.** L-Pol **E.** Produktmodell	**C.** Neutralleiter **F.** Stromwandler	
fr	**A.** Bouton de jumelage **D.** Indicateur de statut	**B.** pôle L **E.** Modèle de produit	**C.** Fil neutre **F.** Transformateur de courant	
es	**A.** Botón de emparejamiento **D.** Indicador de estado	**B.** polo L **E.** Modelo de producto	**C.** Cable neutro **F.** Transformador de corriente	
pt	**A.** Botão de emparelhamento **D.** Indicador de status	**B.** polo L **E.** Modelo do produto	**C.** Fio neutro **F.** ormador de corrente	
ru	**A.** Кнопка сопряжения **D.** Индикатор состояния	**B.** L-полюса **F.** Модель продукта	**C.** Нейтральный провод **G.** Трансформатор тока	
it	**A.** Pulsante di associazioneN **E.** Parametri del prodotto	**B.** Piastra di **F.** Modello del prodotto	**C.** Filo neutro	**D.** Indicatore di stato
pl	**A.** Przycisk parowania **E.** Parametry produktu	**B.** bieguna L **F.** Model produktu	**C.** Przewód neutralny	**D.** Wskaźnik statusu
nl	**A.** Koppelingsknop **E.** Productparameters	**B.** L-pool **F.** Productmodel	**C.** Neutrale draad	**D.** Statusindicator

3 安装与连接/Installation and Connection/Installation und Anschluss/nstallation et connexion/Instalación y conexión/Instalação e conexão/Установка и подключение/Installazione e collegamento/Instalacja i połączenie / Installatie en verbinding

TOSA1-0150XJWT1A

1P

Top-mounted

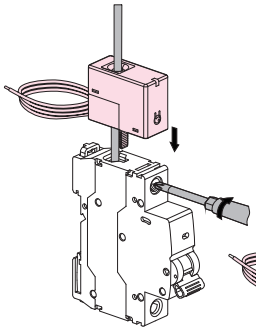

Bottom-mounted

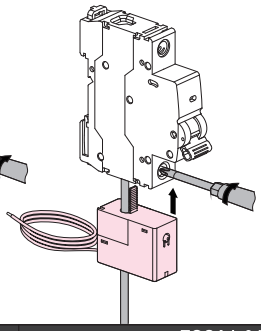

TOSA1-0250XJWT1A

1P+N

Top-mounted

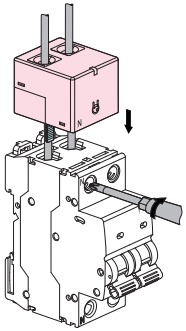

Bottom-mounted

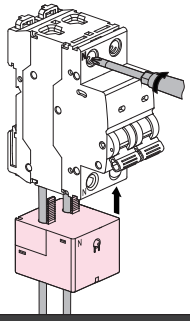

TOSA1-0350XJWT1A

3P

Top-mounted

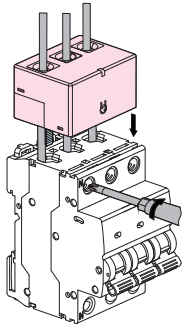

TOSA1-0350XJWT1A

3P

Bottom-mounted

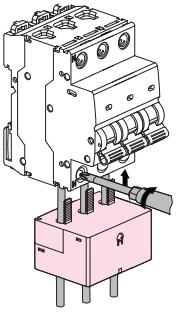

TOSA1-0450XJWT1A

3P+N

Top-mounted

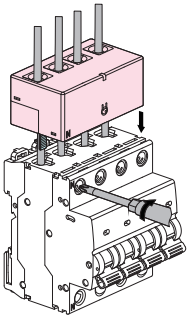

Bottom-mounted

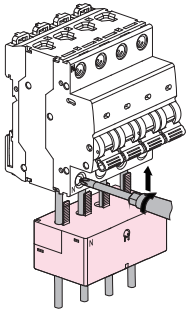

	mm	mm^2	AWG
	16	1-10	18-10
	16	1-4	18-12
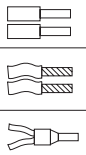	16	1-1.5	18-16

TO-Q-SA1-0150XJWT2A

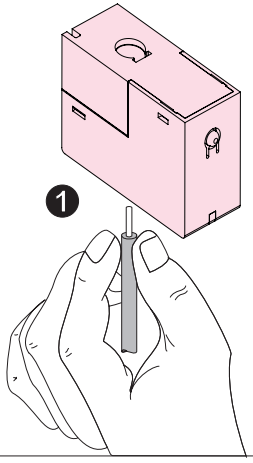

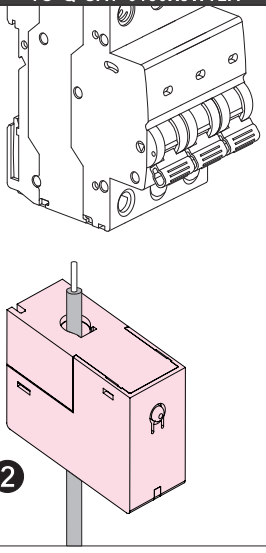

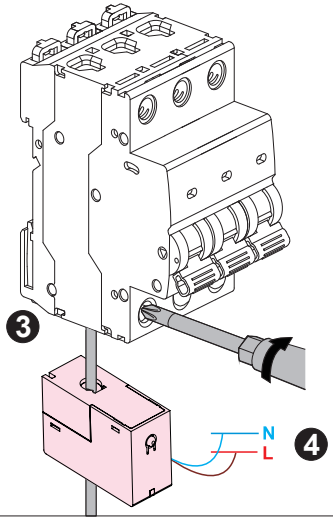

4 技术参数/Technical Data/Technische Daten/Données techniques/Datos técnicos/Dados técnicos /Технические данные/Dati tecnici/Dane techniczne/Technische gegevens

cn

■ **额定电压 Un (V):** AC 230/400V
■ **工作额定电压 Ue (V):**
□ 1P 1P+N: AC 100-240V □ 3P: AC 100- 240V or 380-415V
□ 3P+N: AC 100- 240V/380-415V(L1-N, L2-N, L3-N)
■ **工作温度:**
□ - 25℃ to +60℃/-13℉ to + 140℉
■ **频率 Hz:** 50/60Hz
■ **最大框架电流 In (A):** 50
■ **通讯协议(可选):**
□ TCP/IP: Wi-Fi (2.412~2.484GHz) IEEE 802.11b/g/n
□ Zigbee (2.400~2.483GHz) IEEE 802.15.4
□ LTE Cat.1: LTE-FDD: B1/B3/B5/B8
□ LTE-TDD: B34/38/39/40/41 (2535~2655MHz)
□ LTE-FDD: B1/B3/B5/B7/B8/B20/B28A*
□ LTE-TDD: B38/40/41 GSM/GPRS: GSM900/DCS1800
□ TCP/UDP: Matter
■ **电量计量精度:**
□ 1级
■ **起始电流值:**
□ 100mA
■ **匹配小型断路器型号:** TOMD6-63
■ **功能描述监控物理数据:**
□ 实时电压,实时电流,实时功率(正向), 功耗(正向), 内部温度
■ **功能描述:**
□ 过压报警, 欠压报警, 过流报警, 过功率报警, 温度报警, 预付费监控

en

■ **Nominal Voltage Un (V):** AC 230/400V
■ **Operating Rated Voltage Ue (V):**
□ 1P 1P+N: AC 100-240V □ 3P: AC 100- 240V or 380-415V
□ 3P+N: AC 100- 240V/380-415V(L1-N, L2-N, L3-N)
■ **Operating Temperature:**
□ - 25℃ to +60℃/-13℉ to + 140℉
■ **Frequency Hz:** 50/60Hz
■ **Current Frame Maximum In (A):** 50
■ **Communication Protocol (Optional):**
□ TCP/IP: Wi-Fi (2.412~2.484GHz) IEEE 802.11b/g/n
□ Zigbee (2.400~2.483GHz) IEEE 802.15.4
□ LTE Cat.1: LTE-FDD: B1/B3/B5/B8
□ LTE-TDD: B34/38/39/40/41 (2535~2655MHz)
□ LTE-FDD: B1/B3/B5/B7/B8/B20/B28A*
□ LTE-TDD: B38/40/41 GSM/GPRS: GSM900/DCS1800
□ TCP/UDP: Matter
■ **Energy Comsumption Measurement Accuracy:** Class 1.0
■ **Initial Current Value:** 100mA
■ **Matched Model of MCB:** TOMD6-63
■ **Monitoring Physical Data:** Real-time Voltage,
□ Real-time Current, Real-time Power (Forward),
□ Power Consumption (Forward),Internal Temperature
■ **Function Description:** Over-voltage Alarm,
□ Under-voltage Alarm, Over-current Alarm, Over-Power Alarm,
□ Temperature Alarm, Prepaid Monitoring

de

■ **Nennspannung Un (V):** AC 230/400V
■ **Betriebsspannung Ue (V):**
□ 1P 1P+N: AC 100-240V □ 3P: AC 100- 240V or 380-415V
□ 3P+N: AC 100- 240V/380-415V(L1-N, L2-N, L3-N)
■ **Betriebstemperatur:**
□ - 25℃ to +60℃/-13℉ to + 140℉
■ **Frequenz Hz:** 50/60Hz
■ **Maximaler Rahmenstrom In (A):** 50
■ **Kommunikationsprotokoll (Optional):**
□ TCP/IP: Wi-Fi (2.412~2.484GHz) IEEE 802.11b/g/n
□ Zigbee (2.400~2.483GHz) IEEE 802.15.4
□ LTE Cat.1: LTE-FDD: B1/B3/B5/B8
□ LTE-TDD: B34/38/39/40/41 (2535~2655MHz)
□ LTE-FDD: B1/B3/B5/B7/B8/B20/B28A*
□ LTE-TDD: B38/40/41 GSM/GPRS: GSM900/DCS1800
□ TCP/UDP: Matter
■ **Energieverbrauchsmessgenauigkeit:** Klasse 1.0
■ **Anfangsstromwert:** 100mA
■ **Passendes Modell des MCB:** TOMD6-63
■ **Überwachungsphysikalische Daten:** Real-time Voltage,
□ Real-time Current, Real-time Power (Forward),
□ Power Consumption (Forward),Internal Temperature
■ **Funktionsbeschreibung:** Over-voltage Alarm,
□ Under-voltage Alarm, Over-current Alarm, Over-Power Alarm,
□ Temperature Alarm, Prepaid Monitoring

fr

■ **Tension nominale Un (V):** AC 230/400V
■ **Tension nominale d'utilisation Ue (V):**
□ 1P 1P+N: AC 100-240V □ 3P: AC 100- 240V or 380-415V
□ 3P+N: AC 100- 240V/380-415V(L1-N, L2-N, L3-N)
■ **Température de fonctionnement:**
□ - 25℃ to +60℃/-13℉ to + 140℉
■ **Fréquence Hz:** 50/60Hz
■ **Courant maximum du cadre In (A):** 50
■ **Protocole de communication (Optionnel):**
□ TCP/IP: Wi-Fi (2.412~2.484GHz) IEEE 802.11b/g/n
□ Zigbee (2.400~2.483GHz) IEEE 802.15.4
□ LTE Cat.1: LTE-FDD: B1/B3/B5/B8
□ LTE-TDD: B34/38/39/40/41 (2535~2655MHz)
□ LTE-FDD: B1/B3/B5/B7/B8/B20/B28A*
□ LTE-TDD: B38/40/41 GSM/GPRS: GSM900/DCS1800
□ TCP/UDP: Matter
■ **Energieverbrauchsmessgenauigkeit:** Classe 1.0
■ **Valeur de courant initiale:** 100mA
■ **Modèle assorti de MCB:** TOMD6-63
■ **Description de la fonction:** Real-time Voltage,
□ Real-time Current, Real-time Power (Forward),
□ Power Consumption (Forward),Internal Temperature
■ **Funktionsbeschreibung:** Over-voltage Alarm,
□ Under-voltage Alarm, Over-current Alarm, Over-Power Alarm,
□ Temperature Alarm, Prepaid Monitoring

es

- **Voltaje nominal Un (V):** AC 230/400V
- **Voltaje nominal de funcionamiento Ue (V):**
  - 1P 1P+N: AC 100-240V
  - 3P: AC 100- 240V or 380-415V
  - 3P+N: AC 100- 240V/380-415V(L1-N, L2-N, L3-N)
- **Temperatura de funcionamiento:**
  - - 25℃ to +60℃/-13℉ to + 140℉
- **Frecuencia:** 50/60Hz
- **Corriente máxima del marco In (A):** 50
- **Protocolo de comunicación (Opcional):**
  - TCP/IP: Wi-Fi (2.412~2.484GHz) IEEE 802.11b/g/n
  - Zigbee (2.400~2.483GHz) IEEE 802.15.4
  - LTE Cat.1: LTE-FDD: B1/B3/B5/B8
  - LTE-TDD: B34/38/39/40/41 (2535~2655MHz)
  - LTE-FDD: B1/B3/B5/B7/B8/B20/B28A*
  - LTE-TDD: B38/40/41 GSM/GPRS: GSM900/DCS1800
  - TCP/UDP: Matter
- **Precisión de la medición del consumo de energía:** Clase 1.0
- **Valor de corriente inicia:** 100mA
- **Modelo coincidente de MCB:** TOMD6-63
- **Datos físicos de monitoreo:** Real-time Voltage,
  - Real-time Current, Real-time Power (Forward),
  - Power Consumption (Forward),Internal Temperature
- **Descripción de la función:** Over-voltage Alarm,
  - Under-voltage Alarm, Over-current Alarm, Over-Power Alarm,
  - Temperature Alarm, Prepaid Monitoring

pt

- **Tensão nominal Un (V):** AC 230/400V
- **Tensão nominal de operação Ue (V):**
  - 1P 1P+N: AC 100-240V
  - 3P: AC 100- 240V or 380-415V
  - 3P+N: AC 100- 240V/380-415V(L1-N, L2-N, L3-N)
- **Temperatura de operação:** - 25℃ to +60℃/-13℉ to + 140℉
- **Frequência Hz:** 50/60Hz
- **Corrente máxima do quadro In (A):** 50
- **Protocolo de comunicação (Opcional):**
  - TCP/IP: Wi-Fi (2.412~2.484GHz) IEEE 802.11b/g/n
  - Zigbee (2.400~2.483GHz) IEEE 802.15.4
  - LTE Cat.1: LTE-FDD: B1/B3/B5/B8
  - LTE-TDD: B34/38/39/40/41 (2535~2655MHz)
  - LTE-FDD: B1/B3/B5/B7/B8/B20/B28A*
  - LTE-TDD: B38/40/41 GSM/GPRS: GSM900/DCS1800
  - TCP/UDP: Matter
- **Precisão da medição do consumo de energia:**
  - Classe 1.0
- **Valor de corrente inicial:** 100mA
- **Modelo combinado de MCB:** TOMD6-63
- **Dados físicos de monitoramento:** Real-time Voltage,
  - Real-time Current, Real-time Power (Forward),
  - Power Consumption (Forward),Internal Temperature
- **Descrição da função:** Over-voltage Alarm,
  - Under-voltage Alarm, Over-current Alarm, Over-Power Alarm,
  - Temperature Alarm, Prepaid Monitoring

ru

- **Номинальное напряжение Un (V):** AC 230/400V
- **Рабочее номинальное напряжение Ue (V):**
  - 1P 1P+N: AC 100-240V
  - 3P: AC 100- 240V or 380-415V
  - 3P+N: AC 100- 240V/380-415V(L1-N, L2-N, L3-N)
- **Рабочая температура:** - 25℃ to +60℃/-13℉ to + 140℉
- **Частота Гц:** 50/60Hz
- **Максимальный ток рамки In (A):** 50
- **Протокол связи (Необязательно):**
  - TCP/IP: Wi-Fi (2.412~2.484GHz) IEEE 802.11b/g/n
  - Zigbee (2.400~2.483GHz) IEEE 802.15.4
  - LTE Cat.1: LTE-FDD: B1/B3/B5/B8
  - LTE-TDD: B34/38/39/40/41 (2535~2655MHz)
  - LTE-FDD: B1/B3/B5/B7/B8/B20/B28A*
  - LTE-TDD: B38/40/41 GSM/GPRS: GSM900/DCS1800
  - TCP/UDP: Matter
- **Точность измерения энергопотребления:**
  - Класс 1.0
- **Начальное значение тока:** 100mA
- **Соответствующая модель MCB:** TOMD6-63
- **Физические данные мониторинга:** Real-time Voltage,
  - Real-time Current, Real-time Power (Forward),
  - Power Consumption (Forward),Internal Temperature
- **Описание функции:** Over-voltage Alarm,
  - Under-voltage Alarm, Over-current Alarm, Over-Power Alarm,
  - Temperature Alarm, Prepaid Monitoring

it

- **Tensione nominale Un (V):** AC 230/400V
- **Tensione nominale di esercizi Ue (V):**
  - 1P 1P+N: AC 100-240V
  - 3P: AC 100- 240V or 380-415V
  - 3P+N: AC 100- 240V/380-415V(L1-N, L2-N, L3-N)
- **Temperatura di esercizio:** - 25℃ to +60℃/-13℉ to + 140℉
- **Frequenza Hz:** 50/60Hz
- **Corriente máxima del marco In (A):** 50
- **Protocollo di comunicazione (Opzionale):**
  - TCP/IP: Wi-Fi (2.412~2.484GHz) IEEE 802.11b/g/n
  - Zigbee (2.400~2.483GHz) IEEE 802.15.4
  - LTE Cat.1: LTE-FDD: B1/B3/B5/B8
  - LTE-TDD: B34/38/39/40/41 (2535~2655MHz)
  - LTE-FDD: B1/B3/B5/B7/B8/B20/B28A*
  - LTE-TDD: B38/40/41 GSM/GPRS: GSM900/DCS1800
  - TCP/UDP: Matter
- **Precisione di misurazione del consumo energetico:**
  - Classe 1.0
- **Valore di corrente iniziale:** 100mA
- **Modello abbinato di MCB:** TOMD6-63
- **Dati fisici di monitoraggio:** Real-time Voltage,
  - Real-time Current, Real-time Power (Forward),
  - Power Consumption (Forward),Internal Temperature
- **Descrizione della funzione:** Over-voltage Alarm,
  - Under-voltage Alarm, Over-current Alarm, Over-Power Alarm,
  - Temperature Alarm, Prepaid Monitoring

pl

- **Napięcie nominalne Un (V):** AC 230/400V
- **Napięcie znamionowe pracy Ue (V):**
- 1P 1P+N: AC 100-240V
- 3P: AC 100- 240V or 380-415V
- 3P+N: AC 100- 240V/380-415V(L1-N, L2-N, L3-N)
- **Temperatura robocza:** - 25℃ to +60℃/-13℉ to + 140℉
- **Częstotliwość Hz:** 50/60Hz
- **Maksymalny prąd ramki In (A):** 50
- **Protokół komunikacyjny (Opcjonalny):**
- TCP/IP: Wi-Fi (2.412~2.484GHz) IEEE 802.11b/g/n
- Zigbee (2.400~2.483GHz) IEEE 802.15.4
- LTE Cat.1: LTE-FDD: B1/B3/B5/B8
- LTE-TDD: B34/38/39/40/41 (2535~2655MHz)
- LTE-FDD: B1/B3/B5/B7/B8/B20/B28A*
- LTE-TDD: B38/40/41 GSM/GPRS: GSM900/DCS1800
- TCP/UDP: Matter
- **Dokładność pomiaru zużycia energii:**
- Klasa 1.0
- **Początkowa wartość prądu:** 100mA
- **Pasujący model MCB:** TOMD6-63
- **Dane fizyczne monitorowania:** Real-time Voltage,
- Real-time Current, Real-time Power (Forward),
- Power Consumption (Forward),Internal Temperature
- **Opis funkcji:** Over-voltage Alarm, Under-voltage Alarm,
- Over-current Alarm, Over-Power Alarm, Temperature Alarm,
- Prepaid Monitoring

nl

- **Nominale spanning Un (V):** AC 230/400V
- **Nominale werkspanning Ue (V):**
- 1P 1P+N: AC 100-240V
- 3P: AC 100- 240V or 380-415V
- 3P+N: AC 100- 240V/380-415V(L1-N, L2-N, L3-N)
- **Bedrijfstemperatuur:** - 25℃ to +60℃/-13℉ to + 140℉
- **Frequentie Hz:** 50/60Hz
- **Maximale stroomsterkte In (A):** 50
- **Communicatieprotocol (Optioneel):**
- TCP/IP: Wi-Fi (2.412~2.484GHz) IEEE 802.11b/g/n
- Zigbee (2.400~2.483GHz) IEEE 802.15.4
- LTE Cat.1: LTE-FDD: B1/B3/B5/B8
- LTE-TDD: B34/38/39/40/41 (2535~2655MHz)
- LTE-FDD: B1/B3/B5/B7/B8/B20/B28A*
- LTE-TDD: B38/40/41 GSM/GPRS: GSM900/DCS1800
- TCP/UDP: Matter
- **Nauwkeurigheid van het energieverbruik:**
- Klasse 1.0
- **Initiële stroomwaarde:** 100mA
- **Bijpassend model van MCB:** TOMD6-63
- **Fysieke monitoringgegevens:** Real-time Voltage,
- Real-time Current, Real-time Power (Forward),
- Power Consumption (Forward),Internal Temperature
- **Functiebeschrijving:** Over-voltage Alarm, Under-voltage Alarm,
- Over-current Alarm, Over-Power Alarm, Temperature Alarm,
- Prepaid Monitoring

5 指示灯描述/LED Indicator Description/LED-Anzeigenbeschreibung/Description de l'indicateur LED/Descripción del indicador LED/Descrição do indicador LED/Описание индикатора LED/Descrizione dell'indicatore LED/Opis wskaźnika LED/LED-indicatorbeschrijving

	cn	en	de	fr	es
	蓝色指示灯持续闪烁表示进入配网状态。	The blue indicator light flashing continuously indicates entering pairing mode.	Das kontinuierliche Blinken der blauen Anzeigeleuchte zeigt an, dass der Kopplungsmodus aktiviert ist.	Le clignotement continu du voyant bleu indique l'entrée en mode d'appairage.	El parpadeo continuo de la luz azul indica que se está entrando en el modo de emparejamiento.
	蓝色指示灯常亮表示配网成功。	The blue indicator light staying on indicates successful pairing.	Das dauerhafte Leuchten der blauen Anzeigeleuchte zeigt eine erfolgreiche Kopplung an.	Le voyant bleu allumé en continu indique un appairage réussi.	La luz indicadora azul encendida indica un emparejamiento exitoso.
	蓝色指示灯熄灭表示配网失败。	The blue indicator light turning off indicates pairing failure.	Das Ausschalten der blauen Anzeigeleuchte zeigt ein fehlgeschlagenes Pairing an.	Le voyant bleu qui s'éteint indique un échec de l' appairage.	La luz indicadora azul apagada indica un fallo en el emparejamiento.
	蓝色指示灯间隔2秒闪烁一次表示网络丢失。	The blue indicator light flashing once every 2 seconds indicates network loss.	Das Blinken der blauen Anzeigeleuchte einmal alle 2 Sekunden zeigt einen Netzwerkverlust an.	Le voyant bleu clignotant une fois toutes les 2 secondes indique une perte de réseau.	La luz indicadora azul parpadeando una vez cada 2 segundos indica pérdida de red.

	pt	ru	it	pl	nl
	O piscar contínuo da luz azul indica a entrada no modo de emparelhamento.	Непрерывное мигание синего индикатора указывает на вход в режим сопряжения.	Il lampeggiamento continuo della spia blu indica l'ingresso in modalità di associazione.	Ciągłe miganie niebieskiego wskaźnika oznacza wejście w tryb parowania.	Het continu knipperen van het blauwe lampje geeft aan dat de koppelingsmodus wordt geactiveerd.
	A luz indicadora azul acesa indica emparelhamento bem-sucedido.	Постоянное свечение синего индикатора указывает на успешное сопряжение.	La spia blu accesa indica un' associazione riuscita.	Stałe świecenie niebieskiego wskaźnika oznacza udane sparowanie.	Het blauwe indicatielampje dat blijft branden geeft een succesvolle koppeling aan.
	A luz indicadora azul apagada indica falha no emparelhamento.	Выключение синего индикатора указывает на неудачное сопряжение.	Lo spegnimento della spia blu indica un fallimento dell'associazione.	Wyłączenie niebieskiego wskaźnika oznacza niepowodzenie parowania.	Het blauwe indicatielampje dat uitgaat geeft een mislukte koppeling aan.
	A luz indicadora azul piscando uma vez a cada 2 segundos indica perda de rede.	Синий индикатор мигает один раз каждые 2 секунды, что указывает на потерю сети.	La spia blu che lampeggia una volta ogni 2 secondi indica una perdita di rete.	Niebieski wskaźnik migający raz na 2 sekundy oznacza utratę sieci.	Het blauwe indicatielampje dat eenmaal per 2 seconden knippert, duidt op netwerkverlies.

警告/WARNING/WARNUNG/AVERTISSEMENT/ADVERTENCIA/AVISO/ПРЕДУПРЕЖДЕНИЕ/AVVERTIMENTO/OSTRZEŻENIE/WAAR SCHUWING

cn 注意:

■ 智能设备必须在具备电气操作及其安装的相关技能和知识的专业人员的指导下进行安装和维护。这些人员应接受电气安全培训，以识别和避免潜在危险。

■ 如果在打开包装时发现智能设备有任何损坏，请不要安装该设备。

■ 智能设备必须安装在配电柜中或配电柜内部，并用门或挡板隔离，以防止未经授权或意外操作。

■ 智能设备的安装和使用必须符合所有适用的地方、区域和国家规定。

■ 在安装智能设备时，专业安装工程师必须确认机械强度和电气导电性是令人满意的。

■ 对于不遵守本文件和其他相关文件所导致的任何后果，我们概不负责。

en Notice:

■ The Smart devices must be installed and maintained under the guidance of professionals who possess the skills and knowledge related to the manufacture and operation of electrical equipment and its installation. These individuals should have undergone safety training to identify andavoid potential hazards.

■ If you find any damage to the Smart devices upon opening the package, please do not install the device.

■ The Smart devices must be installed in a distribution cabinet or inside the distribution cabinet, isolated by doors or baffles to prevent unauthorized or accidental access.

■ The installation and use of the Smart devices must comply with all applicable local, regional, and national regulations.

■ When installing the Smart devices, a professional installation engineer must verify that the mechanical strength and electrical conductivity are satisfactory.

■ We are not responsible for any consequences resulting from non-compliance with this document and other related documents.

de Hinweis:

■ Die intelligenten Geräte müssen unter Anleitung von Fachleuten installiert und gewartet werden, die über die Fähigkeiten und Kenntnisse im Zusammenhang mit der Herstellung und dem Betrieb von elektrischen Geräten und deren Installation verfügen. Diese Personen sollten eine Sicherheitsschulung absolviert haben, um potenzielle Gefahren zu erkennen und zu vermeiden.

■ Wenn Sie beim Öffnen der Verpackung Schäden an den intelligenten Geräten feststellen, installieren Sie das Gerät bitte nicht.

■ Die intelligenten Geräte müssen in einem Verteilerschrank oder innerhalb des Verteilerschranks installiert werden, isoliert durch Türen oder Blenden, um unbefugten oder versehentlichen Zugriff zu verhindern.

■ Die Installation und Nutzung der intelligenten Geräte müssen allen anwendbaren lokalen, regionalen und nationalen Vorschriften entsprechen.

■ Bei der Installation der intelligenten Geräte muss ein professioneller Installationstechniker überprüfen, ob die mechanische Festigkeit und die elektrische Leitfähigkeit zufriedenstellend sind.

■ Wir übernehmen keine Verantwortung für irgendwelche Konsequenzen, die sich aus der Nichteinhaltung dieses Dokuments und anderer damit zusammenhängender Dokumente ergeben.

fr Remarque:

■ Les appareils intelligents doivent être installés et entretenus sous la guidance de professionnels possédant les compétences et connaissances liées à la fabrication et au fonctionnement des équipements électriques et à leur installation. Ces individus devraient avoir suivi une formation de sécurité pour identifier et éviter les risques potentiels.

■ Si vous constatez des dommages aux appareils intelligents lors de l'ouverture de l'emballage, veuillez ne pas installer l'appareil.

■ Les appareils intelligents doivent être installés dans un armoire de distribution ou à l'intérieur de celle-ci, isolés par des portes ou des cloisons pour empêcher l'accès non autorisé ou accidentel.

■ L'installation et l'utilisation des appareils intelligents doivent se conformer à toutes les réglementations locales, régionales et nationales applicables.

■ Lors de l'installation des appareils intelligents, un ingénieur d'installation professionnel doit vérifier que la résistance mécanique et la conductivité électrique sont satisfaisantes.

■ Nous ne sommes pas responsables des conséquences résultant du non-respect de ce document et d'autres documents connexes.

es Aviso:

■ Los dispositivos inteligentes deben ser instalados y mantenidos bajo la guía de profesionales que posean las habilidades y conocimientos relacionados con la fabricación y operación de equipos eléctricos y su instalación. Estas personas deben haber recibido capacitación en seguridad para identificar y evitar riesgos potenciales.

■ Si encuentra algún daño en los dispositivos inteligentes al abrir el paquete, por favor no instale el dispositivo.

■ Los dispositivos inteligentes deben instalarse en un armario de distribución o dentro del mismo, aislados por puertas o tabiques para prevenir el acceso no autorizado o accidental.

■ La instalación y el uso de los dispositivos inteligentes deben cumplir con todas las regulaciones locales, regionales y nacionales aplicables.

■ Cuando instale los dispositivos inteligentes, un ingeniero de instalación profesional debe verificar que la resistencia mecánica y la conductividad eléctrica sean satisfactorias.

■ No nos hacemos responsables de las consecuencias resultantes del incumplimiento de este documento y otros documentos relacionados.

pt Aviso:

■ Os dispositivos inteligentes devem ser instalados e mantidos sob a orientação de profissionais que possuam as habilidades e conhecimentos relacionados à fabricação e operação de equipamentos elétricos e sua instalação. Esses indivíduos devem ter passado por treinamento de segurança para identificar e evitar potenciais riscos.

■ Se você encontrar algum dano nos dispositivos inteligentes ao abrir a embalagem, por favor, não instale o dispositivo.

■ Os dispositivos inteligentes devem ser instalados em um armário de distribuição ou dentro do armário de distribuição, isolados por portas ou divisórias para evitar acesso não autorizado ou acidental.

■ A instalação e o uso dos dispositivos inteligentes devem cumprir todas as regulamentações locais, regionais e nacionais aplicáveis.

■ Ao instalar os dispositivos inteligentes, um engenheiro de instalação profissional deve verificar se a resistência mecânica e a condutividade elétrica são satisfatórias.

■ Não nos responsabilizamos por quaisquer consequências resultantes do não cumprimento deste documento e de outros documentos relacionados.

ru Уведомление:

■ Умные устройства должны быть установлены и обслуживаться под руководством профессионалов, обладающих навыками и знаниями, связанными с производством и эксплуатацией электротехнического оборудования и его установкой. Эти лица должны пройти обучение по безопасности для выявления и предотвращения потенциальных опасностей.

■ Если при открытии упаковки вы обнаружите повреждения умных устройств, пожалуйста, не устанавливайте устройство.

■ Умные устройства должны быть установлены в распределительном шкафу или внутри распределительного шкафа, изолированные дверцами или перегородками, чтобы предотвратить несанкционированный или случайный доступ.

■ Установка и использование умных устройств должны соответствовать всем применимым местным, региональным и национальным нормам и правилам.

■ При установке умных устройств профессиональный инженер -монтажник должен проверить, что механическая прочность и электропроводность удовлетворительны.

■ Мы не несем ответственности за любые последствия, возникшие в результате несоблюдения этого документа и других связанных документов.

it Avviso:

■ I dispositivi intelligenti devono essere installati e mantenuti sotto la guida di professionisti che possiedono le competenze e la conoscenza relative alla fabbricazione e al funzionamento di apparecchiature elettriche e alla loro installazione. Queste persone dovrebbero aver seguito una formazione sulla sicurezza per identificare ed evitare potenziali pericoli.

■ Se trovi danni ai dispositivi intelligenti all'apertura della confezione, per favore non installare il dispositivo.

■ I dispositivi intelligenti devono essere installati in un armadietto di distribuzione o all'interno dello stesso, isolati da porte o barriere per prevenire accessi non autorizzati o accidentali.

■ L'installazione e l'uso dei dispositivi intelligenti devono essere conformi a tutte le normative locali, regionali e nazionali applicabili.

■ Quando si installano i dispositivi intelligenti, un ingegnere di installazione professionale deve verificare che la resistenza meccanica e la conducibilità elettrica siano soddisfacenti.

■ Non siamo responsabili di conseguenze derivanti dal mancato rispetto di questo documento e di altri documenti correlati.

pl Aviso:

■ Inteligentne urządzenia muszą być instalowane i konserwowane pod kierunkiem profesjonalistów, którzy posiadają umiejętności i wiedzę związaną z produkcją i obsługą sprzętu elektrycznego oraz jego instalacją. Osoby te powinny przejść szkolenie z zakresu bezpieczeństwa, aby zidentyfikować i unikać potencjalnych zagrożeń.

■ Jeśli po otwarciu opakowania znajdziesz jakiekolwiek uszkodzenia inteligentnych urządzeń, nie instaluj urządzenia.

■ Inteligentne urządzenia muszą być instalowane w szafie rozdzielczej lub wewnątrz szafy rozdzielczej, izolowane drzwiami lub przegrodami, aby zapobiec nieautoryzowanemu lub przypadkowemu dostępowi.

■ Instalacja i użytkowanie inteligentnych urządzeń muszą być zgodne ze wszystkimi stosownymi lokalnymi, regionalnymi i krajowymi przepisami.

■ Podczas instalacji inteligentnych urządzeń profesjonalny inżynier instalacji musi zweryfikować, czy wytrzymałość mechaniczna i przewodność elektryczna są zadowalające.

■ Nie ponosimy odpowiedzialności za konsekwencje wynikające z nieprzestrzegania tego dokumentu i innych powiązanych dokumentów.

nl Notitie:

■ De Smart-apparaten moeten worden geïnstalleerd en onderhouden onder begeleiding van professionals die beschikken over de vaardigheden en kennis met betrekking tot de vervaardiging en werking van elektrische apparatuur en de installatie ervan. Deze personen moeten een veiligheidstraining hebben ondergaan om potentiële gevaren te identificeren en te vermijden.

■ Als u bij het openen van de verpakking schade aan de Smart-apparaten constateert, installeer het apparaat dan niet.

■ De Smart-apparaten moeten worden geïnstalleerd in een verdeelkast of binnenin de verdeelkast, geïsoleerd door deuren of schotten om ongeautoriseerde of accidentele toegang te voorkomen.

■ De installatie en het gebruik van de Smart-apparaten moeten voldoen aan alle toepasselijke lokale, regionale en nationale voorschriften.

■ Bij de installatie van de Smart-apparaten moet een professionele installatie-engineer verifiëren dat de mechanische sterkte en elektrische geleidbaarheid voldoende zijn.

■ Wij zijn niet verantwoordelijk voor eventuele gevolgen die voortvloeien uit het niet naleven van dit document en andere gerelateerde documenten.

电路图/Wiring Diagram/Schaltplan/Schéma de câblage/Diagrama de cableado/Diagrama de fiação /Схема подключения/Schema di cablaggio/Schemat połączeń/Bedradingsschema

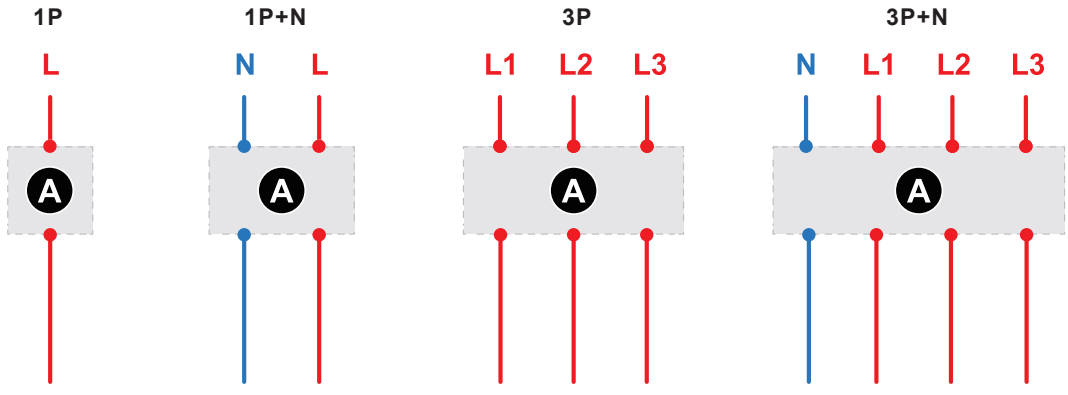

EU Declaration of Conformity

Hereby, Changyou Technology (Zhejiang) Co.,Ltd. declares that this product is in compliance with essential requirements and other relevant provisions of Directive 2014/53/EU.

:

The full text of the EU declaration of conformity is available at the following internet address

http://www.tongou.com/usermanuals

WEEE Warning

WEEE Disposal and Recycling Information All products bearing this symbol are waste electrical and electronic equipment (WEEE as in directive 2012/19/EU) which should not be mixed with unsorted household waste. Instead, you should protect human health and the environment by handing over your waste equipment to a designated collection point for the recycling of waste electrical and electronic equipment, appointed by the government or local authorities. Correct disposal and recycling will help prevent potential negative consequences to the environment and human health. Please contact the installer or local authorities for more information about the location as well as terms and conditions of such collection points.

FCC Statement

This device complies with part 15 of the FCC Rules. Operation is subject to the following two conditions:

(1) This device may not cause harmful interference, and

(2) This device must accept any interference received, including interference that may cause undesired operation.

Any changes or modifications not expressly approved by the party responsible for compliancecould void the user's authority to operate the equipment.

Note: This equipment has been tested and found to comply with the limits for a Class B digital device, Pursuant to part 15 of t he FCC Rules. These limits are designed to provide reasonable protection against harmful interference in a residential installation. This equipment generates uses and can radiate radio frequency energy and, if not installed and used in accordance with the instructions, may cause harmful interference to radio communications.

However, there is no guarantee that interference will not occur in a particular installation. If this equipment does cause harmful interference to radio or television reception, which can be determined by turning the equipment off and on, the user is encouraged to try to correct theinterference by one or more of the following measures:

-Reorient or relocate the receiving antenna.

-Increase the separation between the equipment and receiver.

-Connect the equipment into an outlet on a circuit different from that to which the receiver is connected.Consult the dealer or an experienced radio/TV technician for help.

This equipment complies with FCC radiation exposure limits set forth for an uncontrolled environment.

This equipment should be installed and operated with minimum distance 20cm between the radiator & your body. Users must follow the specific operating instructions for satisfying RF exposure compliance.

Changyou Technology (Zhejiang) Co., Ltd.

Service: support@tongou.com
www.tongou.com